ST450N

CE Aprimatic

SIŁOWNIK LINIOWY

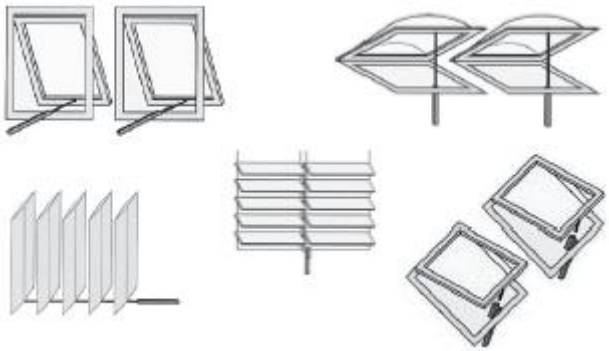

DANE TECHNICZNE:

Nominalna siła pchania i ciągu:	300N
Maksymalna siła pchania i ciągu:	450N *
(*) czas pracy 30 sek czas pauzy 2 min	
Maksymalny skok wrzeciona	300 mm
Czas otwarcia bez obciążenia	12 sek
Szybkość wysuwu	23 mm/ sek
Zasilanie	230 V + - 5%, 50Hz
Natężenie prądu	0,7A
Pobór mocy	150 W
Krańcówki	mikrowyłączniki
Zabezpieczenie przeciążeniowe	TAK
IP	55
Certyfikat	CE

Instalacji oraz uruchomienia powinien dokonywać wyspecjalizowany personel mający kwalifikacje w instalacji systemów automatyki okien i świetlików oraz przestrzegać standardów bezpieczeństwa.

WAŻNE:

Sprawdzić aby żadna część okna /świetlika nie blokowała ruchu siłownika oraz czy wszystkie elementy mocujące są kompletne.

Okno / świetlik powinno być wyposażone w dodatkowy system zabezpieczający np. przed porywami wiatru. Siłownik nie może spełniać roli systemu zabezpieczającego.

Obciążenie siłownika nie powinno przekraczać jego znamionowej wartości podanej na plakietce. (należy pamiętać o dodatkowych siłach wiatru, śniegu, lub lodu)

Przynajmniej raz w roku należy dokonać przeglądu ,poprawności funkcjonowania, sprawdzenia mocowań.

WYPOSAŻENIE :

1A/1B	- siłownik	1 szt
2	- wspornik	1 szt
3	- zatyczka	2 szt
4	- zew pierścień	2 szt
5	- śruba 6 x 10	2 szt
6	- mocowanie przednie	1 szt
7	- sworzeń przedni	1 szt
8	- M6 + podkładka	1 szt
9	- śruba 6 x30	1 szt
10	- M6 samoblokująca	1 szt

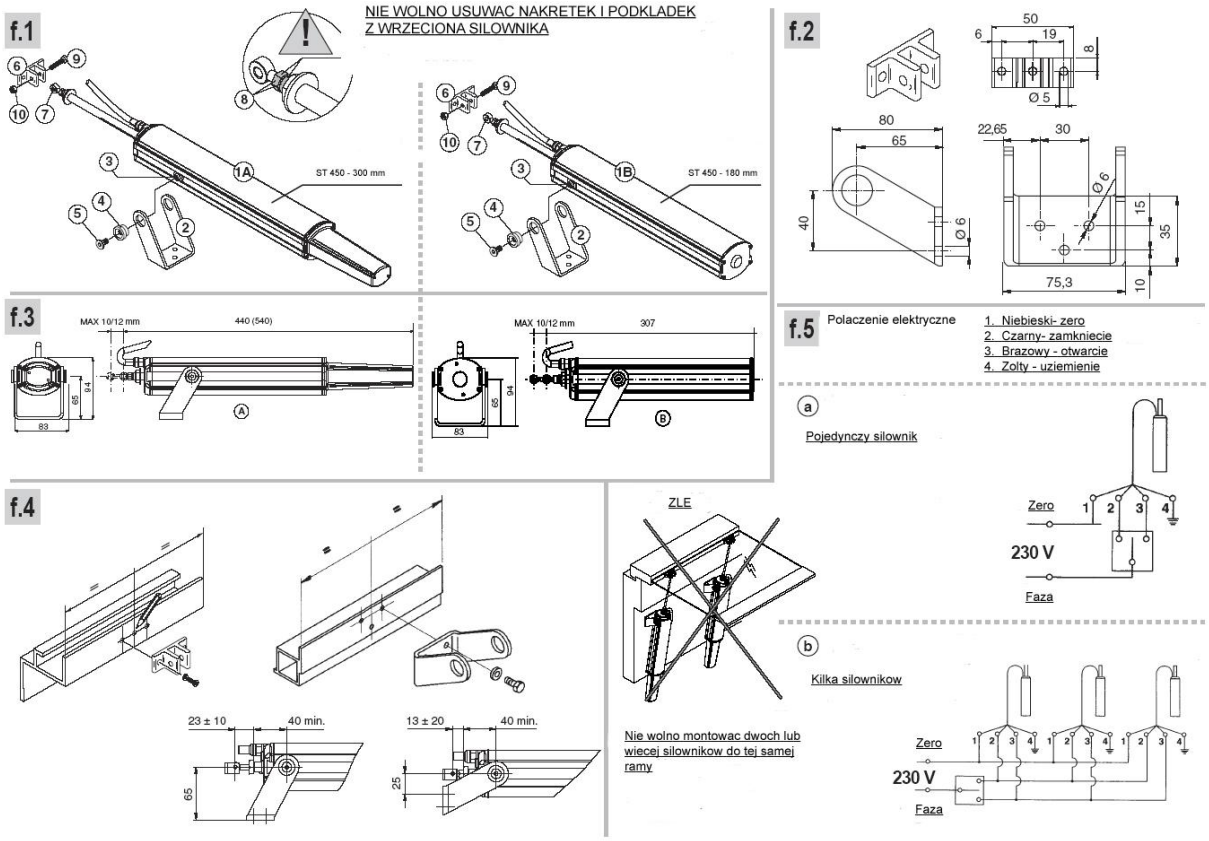

INSTALACJA: instalacja musi zostać dokonana na zamkniętym oknie / świetliku. Przymocować elementy mocujące siłownika tak jak pokazano na rysunku F4. Należy tak dopasować moment zamknięcia okna poprzez regulację sworznia 7 na rys F1 aby wyłącznik krańcowy siłownika wyłączał go w momencie jego zamknięcia.

Połączenie elektryczne:
Siłownik zasilany jest napięciem ~230 V + - 5%. Podłączenie elektryczne należy wykonać tak jak pokazano na rys F5 a lub b.

1. Niebieski – zero
2. Czarny – zamknięcie
3. Brązowy – otwarcie
4. Żółto zielony - uziemienie

Siłownik wyposażony jest w zabezpieczenie przeciążeniowe – sonda dokonująca pomiaru temperatury uzwojenia silnika. Termiczo magnetyczny przełącznik przeciążeniowy ustawiony jest na 0,8 A dla termicznego i 6A dla magnetycznego.

WAZNE: silownik potrzebuje wolnej przestrzeni do zmiany nachylenia podczas otwierania i zamykania.
Zainstalowany silownik musi otwierac i zamykac sie w pelni - przy calkowitym otwarciu / zamknieciu - musza zadzialac wylaczniki krancowe

DOBRZE

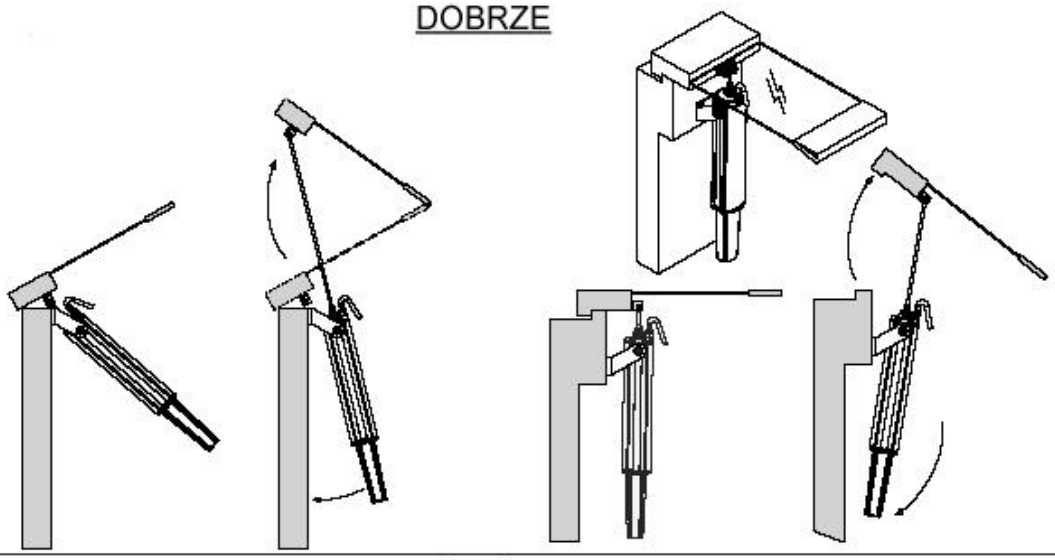

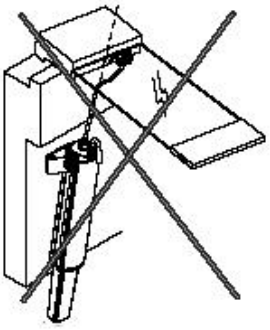

ZLE

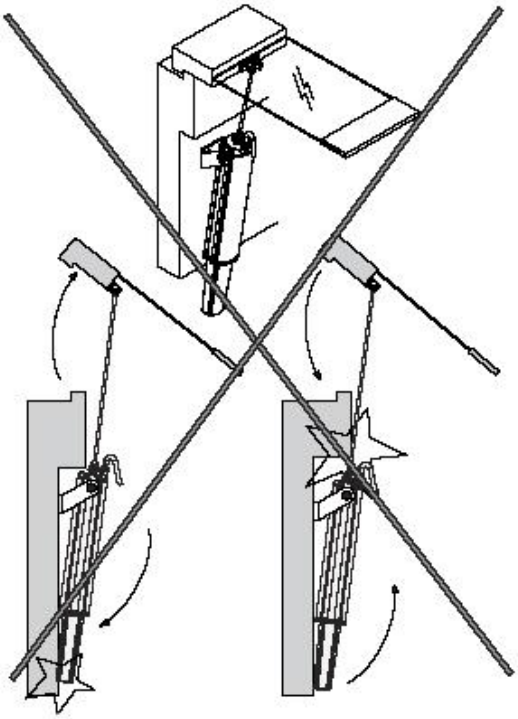

ZLE

We:
noi :

APRIMATIC S.p.A.

ITALY

declare under our responsibility that the product :
dichiariamo sotto la nostra responsabilità che il prodotto :

Electric operator with linear movement of a rigid stem - model ST450N 230V;
Attuatore elettrico con movimento lineare a stelo rigido – modello ST450N 230V;

We, the company declare under on our sole responsibility that the above-mentioned product meets the design and costruction requirements of the directive:
Con la presente l'azienda dichiara sotto la propria responsabilità, che il prodotto suindicato soddisfa per progettazione e costruzione i requisiti della direttiva

- **89/336/EEC (Electromagnetic compatibility) and subsequent modifications;**
  89/336/CEE (Compatibilità elettromagnetica) e successive modifiche;

  Conformità has been checked using the aid of the following harmonized standards:
  La conformità è stata verificata con l'ausilio delle seguenti norme armonizzate:

  EN55014-1 + A1 + A2
  EN55014-2 + A1
  EN61000-6-1
  EN61000-3-2
  EN61000-3-3
  EN50336

- **73/23/EEC (Low voltage) and subsequent modifications;**
  73/23/CEE (Bassa tensione) e successive modifiche;

  Conformità has been checked using the aid of the following harmonized standards:
  La conformità è stata verificata con l'ausilio delle seguenti norme armonizzate:

  CEI EN 60335-1 (2004)
  CEI EN 60335-1/A1/A11 (2006)
  CEI EN 60335-1/A12 (2006)

Villa Fontana (BO), li 10/04/2007 — Dott. Alessandro Minelli

(luogo e data emissione) — (nome e firma o timbratura equivalente della persona autorizzata)